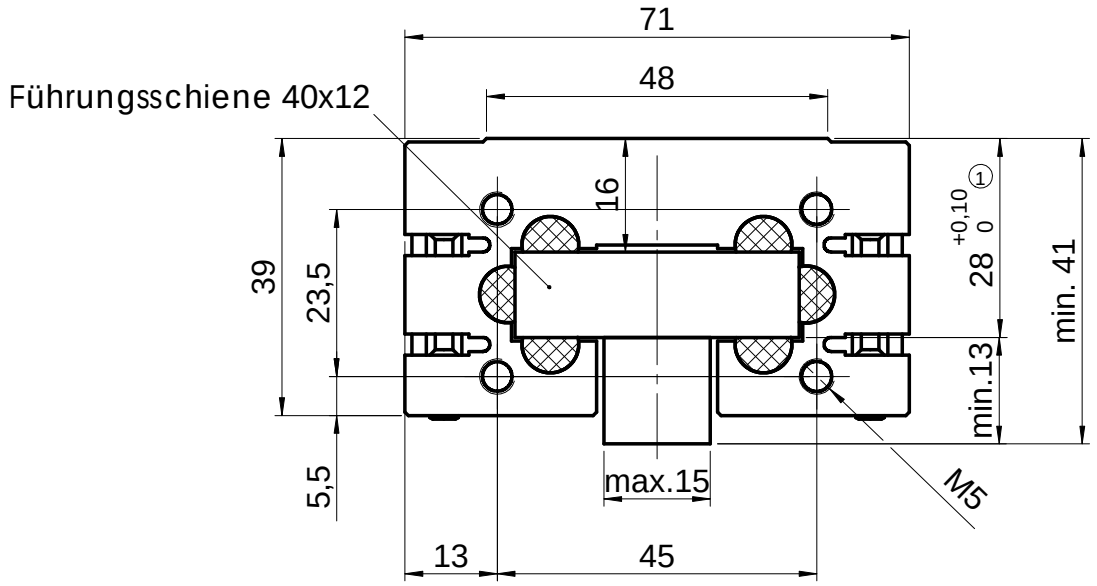

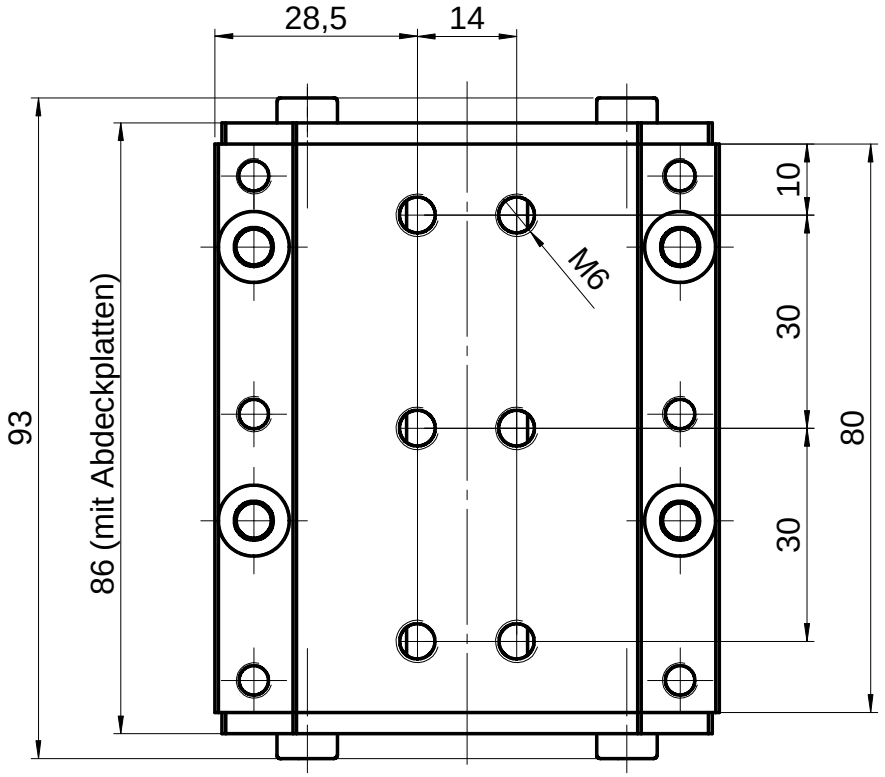

10.2003 Technische Änderungen vorbehalten.

① Ausgesuchte Sätze können mit der Höhentoleranz +0,00/-0,02mm geliefert werden.

Maßblatt
Führungsschlitten DKLF1/39-80

Für diese Zeichnung behalten wir uns die Rechte nach DIN 34 vor.

A-4650 Lambach, Sand 8,
Tel.: +43 (0) 7245-22622-0,
Fax.:+43 (0) 7245-22622-33,

DEINHAMMER Gleitsysteme

office@deinhammer.at
www.deinhammer.at